MAGNETIC PICK-UP

Capteurs magnétiques: convertissent la vitesse du moteur en un signal de fréquence

Le **MAGNETIC PICK-UP (MPU)** est le lien de communication entre le moteur et le contrôleur électronique pour lire la vitesse de rotation. Le **MPU** est installé à côté d'un engrenage d'un arbre d'entraînement (typiquement engrenage de démarreur) en un matériau qui réagit à un champ magnétique.

Lorsque le volant moteur tourne, le **MPU** transmet un signal de type sinusoïdale correspondant au régime moteur.

AVANTAGES

- Détecte les engrenages sensibles en acier.
- Produit une fréquence électrique.
- Installation facile sur le moteur.
- Différentes tailles, filetages et connecteurs.



GAMME M16



GAMME 5/8"



3/8" - 24 UNF



3/4" - 16 UNF



COW 500

Références:

COM 16-70S, COM 16-54C, COM 16-92C.

COM 5/8-70S, COM 5/8-54C, COM 5/8-92C.

COM 3/8-60W, COM 3/4-70W.

CARACTÉRISTIQUES ET SPÉCIFICATIONS

PRODUIT FACILE À UTILISER

- Visser le capteur magnétique dans le carter du volant d'inertie jusqu'à ce qu'il entre en contact avec la surface supérieure de la dent d'engrenage du volant d'inertie. Dévisser d'un tour complet et serrer l'écrou de blocage.
- Raccordez les ·ls électriques.
- Le MPU doit af· cher un minimum de 2,5V avec le contrôleur connecté pour une lecture ef·cace de la vitesse.

COMPATIBLE AVEC TOUS LES MOTEURS

Aussi bien en ·letage métrique qu'en pouces, CRE TECHNOLOGY propose une large gamme de MPU: ils sont disponibles en différentes longueurs, ·letages et types de connecteurs.

SERVICE APRÈS-VENTE

Comme tous les produits CRE TECHNOLOGY, celui-ci bénéficie de notre support technique. Tous les produits CRE TECHNOLOGY sont livrés avec une garantie d'un an.

DIFFÉRENTES RÉFÉRENCES DISPONIBLES

Notre gamme de capteurs magnétiques vous permet de choisir le produit le mieux adapté à votre application et vous offre les meilleurs capteurs de vitesse afin de garantir l'efficacité de la lecture de la vitesse et de la protection contre la survitesse.

CAPTEURS MAGNÉTIQUES AVEC FILETAGE MÉTRIQUE (FILETAGE M16 X 1.5)

- **COM 16-70S:** Longueur insertion 70mm, filetage M16 x 1.5, 2 écrous fournis "1/4 Faston femelles fournies.
- **COM 16-54C:** Longueur insertion 54mm, filetage M16 x 1.5, raccordement par connecteur 2 pins.
- **COM 16-92C:** Longueur insertion 92mm, filetage M16 x 15, raccordement par connecteur 2 pins.

CAPTEURS MAGNÉTIQUES AVEC FILETAGE SAE (FILETAGE: 5/8-18 UNF)

- **CO 5/8-70S:** Longueur insertion 70mm, filetage 5/8" - 18 UNF, raccordement par Cosses Faston.
- **CO 5/8-54C:** Longueur insertion 54mm, filetage 5/8" - 18 UNF, raccordement par connecteur 2 pins.
- **COM 5/8-92C:** Longueur insertion 92mm, threads 5/8" - 18 UNF raccordement par connecteur 2 pins.
- **CO 3/8-60W:** Longueur insertion 60mm, filetage 3/8" - 24 UNF, sortie sur câble blindé 2m.
- **CO 3/4-70W:** Longueur insertion 70mm, filetage 3/4" - 16 UNF, 2 fils.

CONNECTEURS ET CÂBLES

Cette gamme de produits est également composée de connecteurs et de câbles.

Toutes les références sont compatibles avec les capteurs magnétiques suivants:

- COM 16-54C
- COM 16-92C
- COM 5/8-54C
- COM 5/8-92C

LONGUEUR: 5 mètres

CRE TECHNOLOGY propose sa gamme de capteurs de vitesse Magnetic Pick Up depuis des années. Le capteur est utilisé pour l'affichage d'informations sur la vitesse, le contrôle de la vitesse au ralenti et la protection de la vitesse du moteur.

ENVIRONNEMENT

- **Température de fonctionnement:** -10 à 100°C
- **Température de stockage:** -30 à 125°C

CRE TECHNOLOGY - 130, Allée Charles-Victor Naudin - Zone des Templiers - SOPHIA ANTIPOLIS - 06410 BIOT - FRANCE
Téléphone: + 33 (0)4 .92.38.86.82 - www.cretechnology.com - info@cretechnology.com

INDICE DU DOCUMENT: C2025

MAGNETIC PICK-UP

Capteurs magnétiques: convertissent la vitesse du moteur en un signal de fréquence

APPLICATIONS

- Les applications pour les véhicules tout-terrain sont diverses et souvent équipées de systèmes identiques ou similaires à ceux des groupes électrogènes, comme les régulateurs de vitesse, les solénoïdes, les contrôleurs CAN, les protections contre les survitesses...)
- Application de pompe d'arrosage.
- Excavateur compacte.

CÂBLAGES

COM 16 - 70S

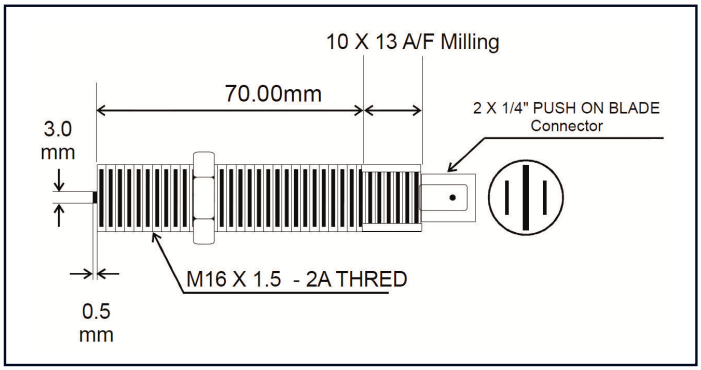

COM 16 - 54C & COM 16 - 92C

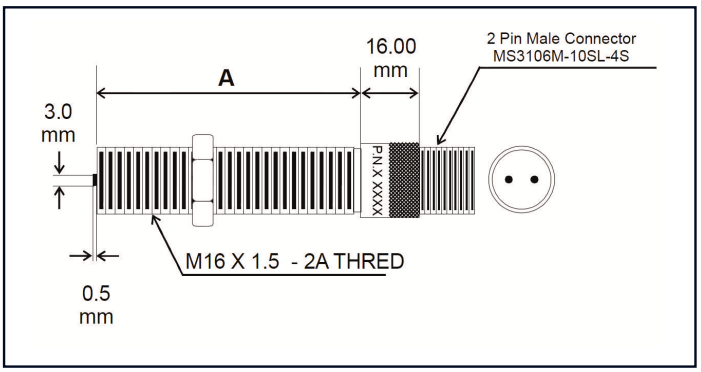

CO 5/8 - 70S

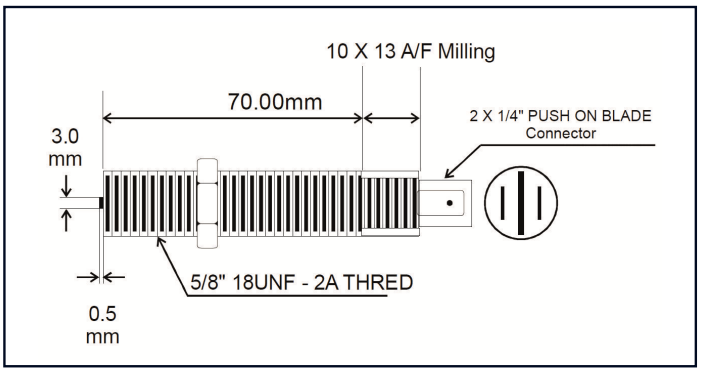

CO 5/8 - 54C & CO 5/8 - 92C

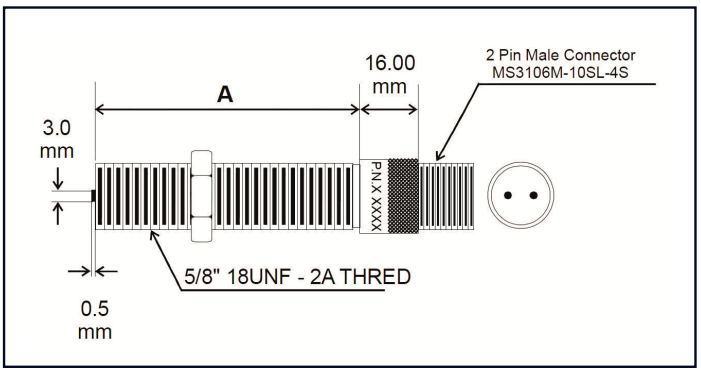

CO 3/8 - 60W

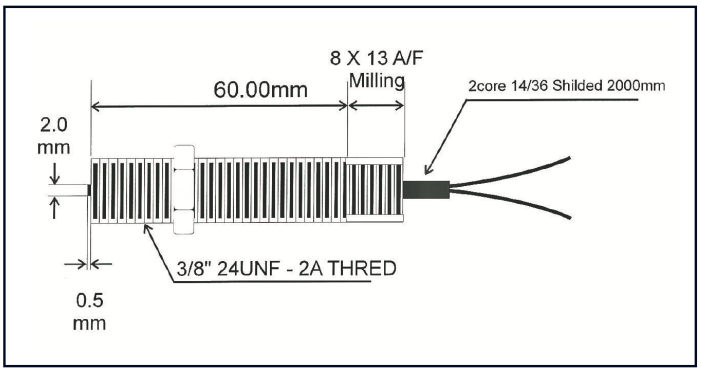

CO 3/4 - 70W

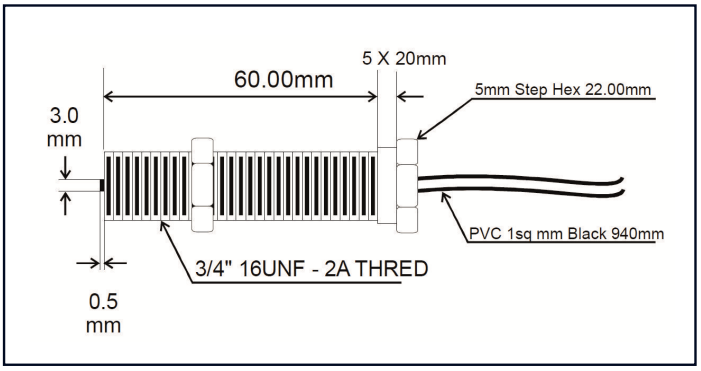

CRE TECHNOLOGY - 130, Allée Charles-Victor Naudin - Zone des Templiers - SOPHIA ANTIPOLIS - 06410 BIOT - FRANCE
Téléphone: + 33 (0)4 .92.38.86.82 - www.cretechnology.com - info@cretechnology.com

INDICE DU DOCUMENT: C2025