COUPLAGE MARINE
avec GENSYS 2.0 MARINE

MONACO MONTE-CARLO

La solution de couplage **GENSYS 2.0 MARINE** proposée par CRE TECHNOLOGY vous permettra de répondre à toutes les requêtes en matière de couplage de générateurs et de transfert de puissance avec le quai. CRE TECHNOLOGY est présent dans le monde du couplage en marine depuis plus de 30 ans et possède de multiples références dans des domaines tels que le Yachting, la marine marchande ou la marine militaire.

Le cas présenté ici présente une solution de couplage de deux groupes électrogènes auxiliaires avec le quai. L'installation est équipée de 2 groupes Kohler 125 kVA contrôlés par des **GENSYS 2.0 MARINE** et couplés en automatique ou en manuel avec les fonctionnalités principales suivantes:

- Démarrage/arrêt en fonction de la charge et avec gestion préférentielle,
- Sélection prioritaire par la face avant,
- Gestion jeu de barres mort automatique,
- Sécurité retour de puissance,
- Sécurité électriques standard,
- Gestion des charges non essentielles,
- Redondance de répartition.

Afin d'apporter la solution de couplage et de transfert de charge au quai CRE TECHNOLOGY a mis un système de synchronisation automatique géré depuis les **GENSYS 2.0 MARINE** :

- Synchronisation externe analogique,
- Gestion sécurité perte quai,
- Couplage et transfert de charge automatique.

La solution mise en place permet de basculer la charge du bord vers le quai ou l'inverse simplement par l'action d'un commutateur de sélection. Toute la séquence est automatisée et sécurisée, cela inclus une surveillance de perte du courant de quai même lorsque les groupes sont à l'arrêt en mode «quai».

La mise en place de ce système a bénéficié d'une pré-étude et d'un suivi complet de notre service d'ingénierie par l'intermédiaire du formulaire d'étude de cas marine.

Gestion des charges non essentielles

Le **GENSYS 2.0 MARINE** permet le délestage des charges non essentielles à la sécurité du bord sur détection de surcharges ou de sous-fréquences.

APPLICATION

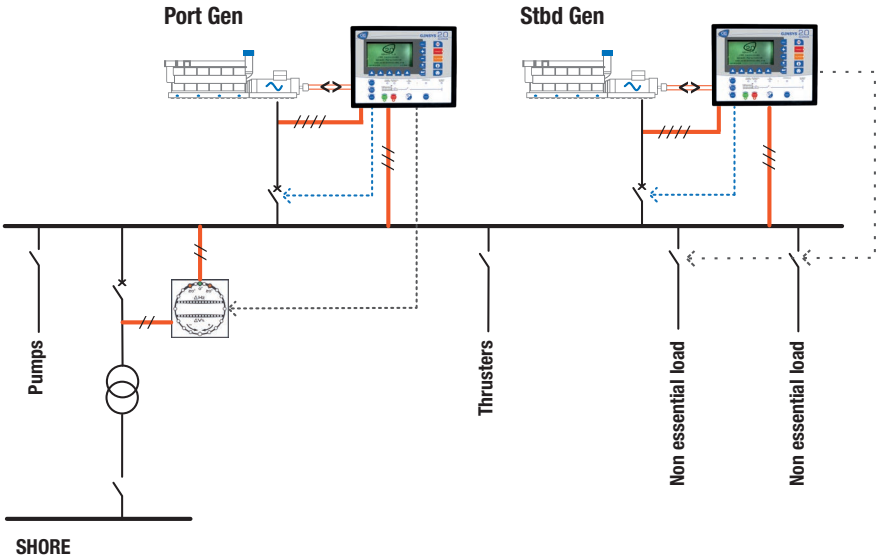

PROGRAMMATION

EASY PLC

Editeur graphique d'équations pour modules

Easy PLC est développé par CRE TECHNOLOGY pour créer graphiquement des équations logiques destinées aux modules de la famille GENSYS2.0/MASTER2.0.Ainsi, vous pourrez personnaliser votre produit, créer vos propres séquences automatiques et adapter votre module aux besoins particuliers de votre application.

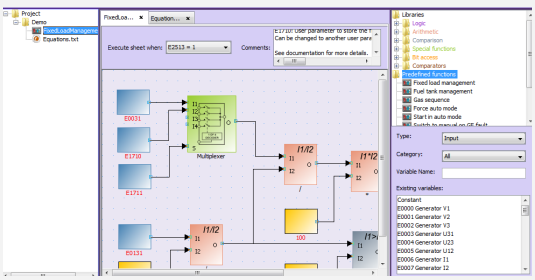

CRE TECHNOLOGY - 130, allée Charles-Victor Naudin - Zone des Templiers - SOPHIA ANTIPOLIS - 06410 BIOT - FRANCE
Phone : + 33 (0)4 .92.38.86.82 - www.cretechnology.com - info@cretechnology.com

EXPERT EN SOLUTION POUR GÉNÉRATEUR

CRE TECHNOLOGY

130 allée Charles-Victor Naudin - Les templiers - Sophia Antipolis
06410 BIOT / FRANCE
Tél: +33 (0) 492 38 86 82
Fax: +33 (0) 492 38 86 83

info@cretechnology.com

COUPLAGE MARINE MONACO_FR_A2018