# NAVIRE DE TRANSPORT DE YACHT

avec GENSYS 2.0 MARINE

## PAYS BAS - ROTTERDAM

Ce Navire de transport de Yachts est le plus grand de ce type, et possède différentes fonctions uniques. Ce navire est semi-submersible et offre une méthode de chargement/déchargement de yachts unique. Il a une longueur de 209 mètres et un pont de 5,115 mètres carrés.

Il y a eu de nombreux challenges lors de sa conception, en combinant des jeux de barres BT et HTA, une propulsion électrique, un contrôle des propulseurs et des ballasts comme consommateurs lourds, et d'énormes et puissantes pompes à eau pour vider l'eau de mer une fois les yachts chargés. Le contrôle du ballast est l'étape la plus critique dans l'opération car les yachts ont tous des tailles différentes et doivent être déposés parfaitement dans les caissons de bois dédiés. A ce stade, l'équilibre du navire doit être parfaitement stabilisé. **GENSYS 2.0 MARINE** a été utilisé pour sa grande flexibilité et sa capacité a pouvoir traiter cette application très complexe. Cette application requière des centaines d'entrées et sorties additionnelles, exploitées grâce à la programmation PLC intégrée dans le **GENSYS 2.0 MARINE**.

### NOTRE SOLUTION

Ce navire a une propulsion électrique et la centrale est compose de 2 générateurs Diesel Wärtsilä 12V38 B de 8700KW. Les 2 générateurs sont contrôlés en mode iloté ou couples par le système Gensys marine. Les générateurs sont principalement dédiés au contrôle de 2 propulseurs via 2 moteurs électriques de 5100 kW chacun.

Le système **GENSYS 2.0 MARINE** réalise plus que la synchronisation et la répartition de charge de la centrale électrique Moyenne Tension, il contrôle et synchronise les « tie breakers » qui séparent le bus tribord du bus port. Il contrôle également la limitation de la propulsion grâce à ses sorties analogiques additionnelles connectées par Buscan. La puissance auxiliaire est assurée par 2 Diesel générateurs Wärtsilä de 1020 kW contrôlés par 2 Gensys marine avec les fonctions synchronisation, répartition de charge et détarage.

La puissance de secours est assurée par un Diesel générateur Volvo Penta D34A MS de 610 kW, 440 V, 60 Hz, et toujours contrôlé par **GENSYS 2.0 MARINE** Chaque centrale électrique peut être isolée pour les opérations de maintenance et peut être synchronisée en retour sans aucune coupure grâce à la fonction synchronisation « tie breaker » du **GENSYS 2.0 MARINE**.

La défaillance de l'alimentation du quai est également surveillée par **GENSYS 2.0 MARINE**et entraine un démarrage immédiat des générateurs auxiliaires.

## APPLICATION

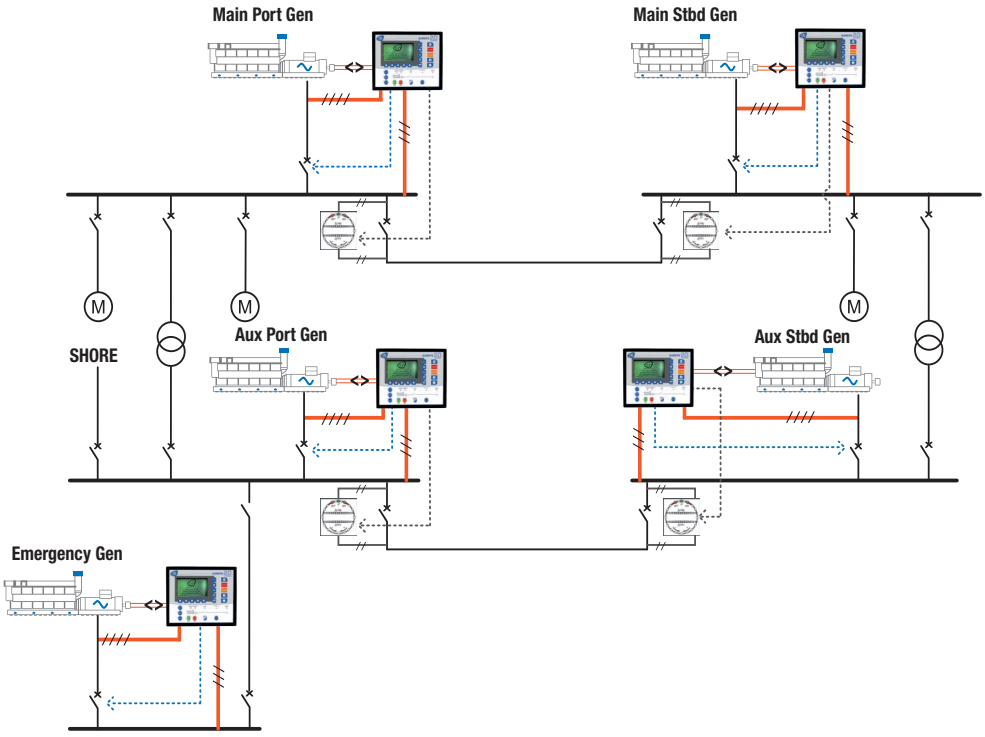


CRE TECHNOLOGY - 130, allée Charles-Victor Naudin - Zone des Templiers - SOPHIA ANTIPOLIS - 06410 BIOT - FRANCE
Phone : + 33 (0)4 .92.38.86.82 - www.cretechnology.com - info@cretechnology.com

EXPERT EN SOLUTION POUR GÉNÉRATEUR

CRE TECHNOLOGY
**130 allée Charles-Victor Naudin - Les templiers - Sophia Antipolis**
**06410 BIOT / FRANCE**
**Tél: +33 (0) 492 38 86 82**
**Fax: +33 (0) 492 38 86 83**
**info@cretechnology.com**

APPLICATION NAVIRE DE TRANSPORT DE YACHT PAYS BAS_FR_A2018