COUPLAGE A L'ARRÊT
avec GENSYS 2.0

HOPITAL - FRANCE

L'installation est équipée de 4 groupes de secours coupables entre eux et au réseau via un **MASTER 2.0**. La sensibilité du site nécessite un maximum de redondance et de fiabilité, la centrale comprend donc :

- un fonctionnement BT ou HT,
- une gestion wattmétrique,
- une marche dégradée,
- une inhibition des sécurités.

En plus de toutes ces fonctions, il est primordial de diminuer au maximum la durée des coupures en cas de perte secteur. En effet lorsque les ordres de marche sont envoyés aux groupes électrogènes, les temps de démarrage et de couplage classiques peuvent parfois atteindre plusieurs minutes, ce qui est difficilement acceptable sur un site tel qu'un hôpital. Afin de répondre à cette contrainte et de permettre à la centrale de délivrer sa puissance maximale en un temps très court, CRE TECHNOLOGY a proposé une solution adaptée et présente en standard sur tous ses produits de couplage de la gamme **GENSYS 2.0** : le couplage à l'arrêt.

NOTRE SOLUTION

Le couplage à l'arrêt permet d'avoir la totalité de la centrale de groupes électrogènes disponible sur l'installation en moins de 10 secondes, grâce à une méthode de couplage moteur arrêté et une montée en tension progressive des alternateurs lors du démarrage des machines.

Validation des essais:

Lors de la recette client, la reprise de la centrale sur perte secteur réelle a été chronométrée à 7 secondes et ceci sur plus d'une dizaine d'essais. Cette solution a fait ses preuves sur beaucoup d'installations sensibles telles que des hôpitaux ou de sites industriels type Seveso.

Le couplage à l'arrêt permet, en plus d'un couplage ultra rapide, l'optimisation de la haute tension et donc la réduction des sections de câbles utilisées, ce qui permet de réaliser une économie significative.

Cette fonctionnalité est aussi disponible dans le cas d'un groupe solo pour la magnétisation du transformateur élévateur ou sur un **MASTER 2.0** pour la magnétisation des composants haute tension du site.

APPLICATION

DETAILS OF APPLICATION

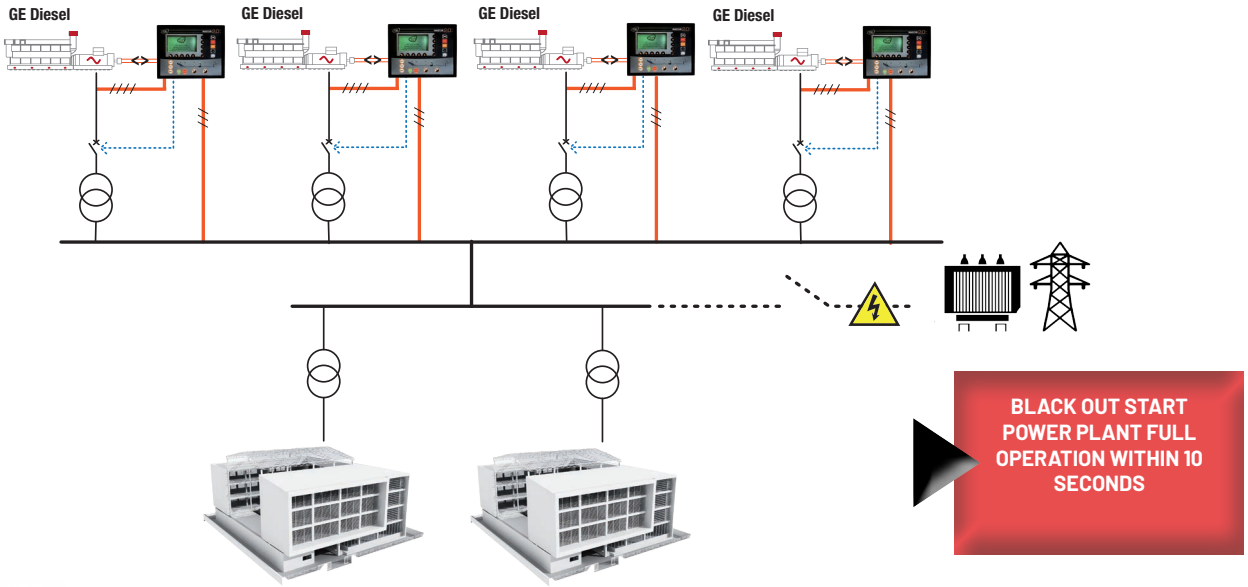

CRE TECHNOLOGY - 130, allée Charles-Victor Naudin - Zone des Templiers - SOPHIA ANTIPOLIS - 06410 BIOT - FRANCE
Phone : + 33 (0)4 .92.38.86.82 - www.cretechnology.com - info@cretechnology.com

EXPERT EN SOLUTION POUR GÉNÉRATEUR

CRE TECHNOLOGY

130 allée Charles-Victor Naudin - Les templiers - Sophia Antipolis
06410 BIOT / FRANCE
Tél: +33 (0) 492 38 86 82
Fax: +33 (0) 492 38 86 83

info@cretechnology.com

APPLICATION COUPLAGE A L'ARRÊT FRANCE_FR_A2018